DESCRIPTION RAPIDE
de votre projet de PALONNIER TÉLESCOPIQUE

(Quick description telescopic lifting beam)

berra

Vos coordonnées :

Société (company) : .....

NOM-Prénom (surname- name) : .....

Adresse e-mail (e-mail adress) : .....

Téléphone : .....

TYPE DE POUTRE (BEAM TYPE) :

◯ Palonnier télescopique monopoutre
(Telescopic lifting beam single)

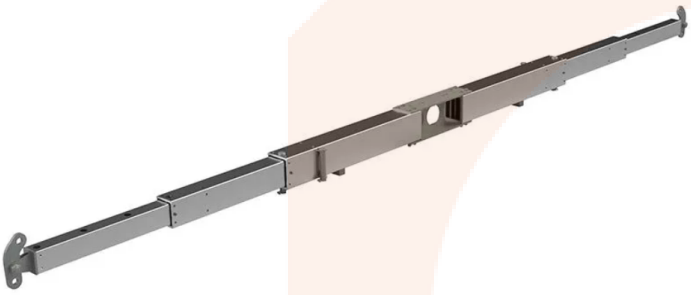

◯ Palonnier télescopique en croix
(Telescopic lifting cross beam)

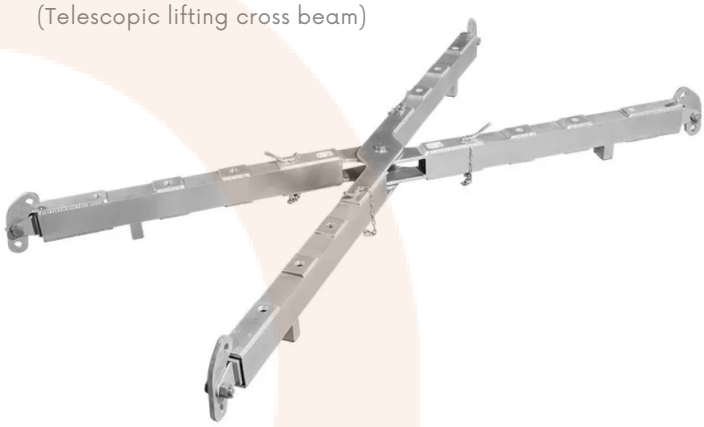

QUANTITÉ (QUANTITY) : .....

Poids de la charge à soulever : .....
(Weight of the load to be lifted)
Longueur : 1 .....
(length) 2 .....

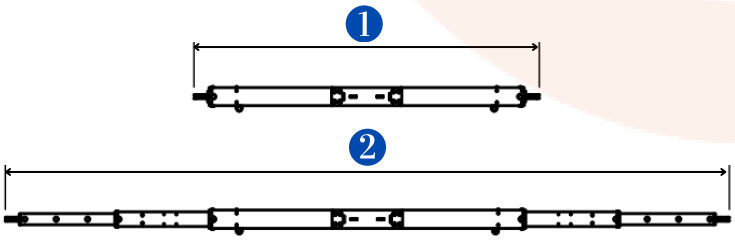

Poids de la charge à soulever : .....
(Weight of the load to be lifted)
Longueur : 1 .....
(length) 2 .....

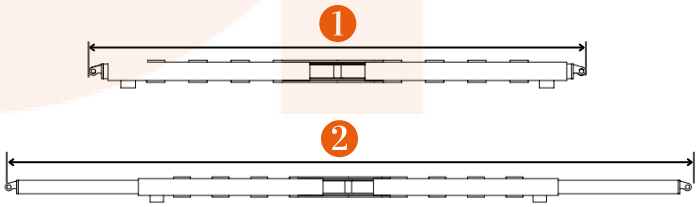

UTILISATION(S) SPÉCIFIQUE(S) (SPECIFIC USE) :

.....

.....

Si nécessaire, vous pouvez compléter ce questionnaire par un schéma, des photos, fichiers, ...
(If necessary, you can complete this questionnaire with a diagram, photos, files, ...)

Palonnier aluminium télescopique monopoutre

(Telescopic lifting beam single)

STR5	STR9	STR9+
Charge max : 5 T à 25°	-	-
Charge max : 5 T à 30°	Charge max : 9.0 T à 30°	Charge max : 9.0 T à 30°
Charge max : 5 T à 35°	Charge max : 9 T à 35°	Charge max : 7.4 T à 35°
Charge max : 5 T à 40°	Charge max : 9 T à 40°	Charge max : 6.2 T à 40°
Charge max : 5 T à 45°	Charge max : 7.8 T à 45°	Charge max : 5 T à 45°
Charge max : 5 T à 50°	Charge max : 6.8 T à 50°	Charge max : 4.4 T à 55°
Charge max : 5 T à 55°	Charge max : 5.7 T à 55°	Charge max : 3.6 T à 55°
Charge max : 5 T à 60°	Charge max : 4.7 T à 60°	Charge max : 3.0 T à 60°

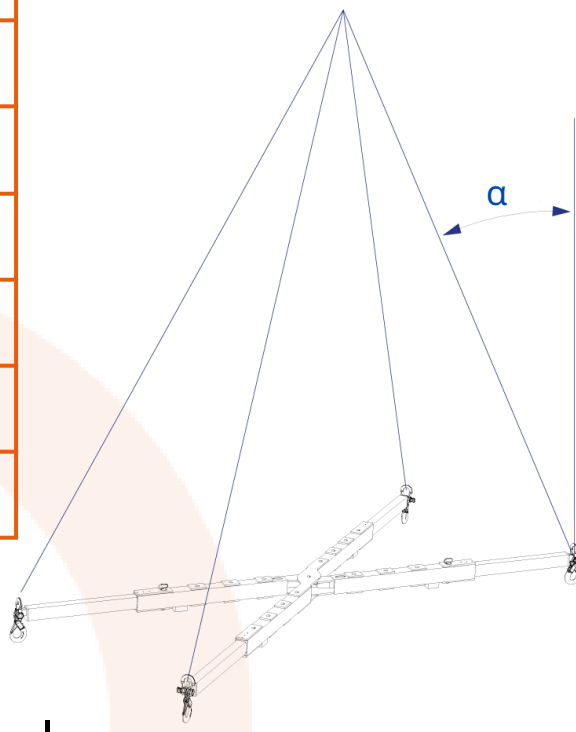

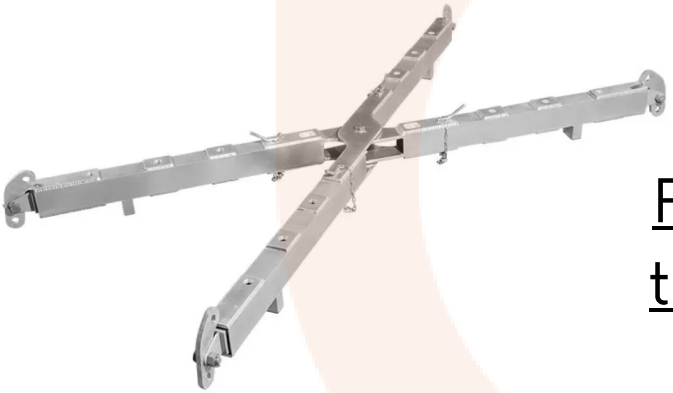

Palonniers aluminium télescopique en croix

(Telescopic lifting cross beam)

α

ALUEX 5	ALUEX 10	ALUEX 10+	ALUEX 15	ALUEX 18+
Charge max : 5 T à 25°	-	-	-	-
Charge max : 4.1 T à 30°	Charge max : 10 T à 30°	Charge max : 10 T à 30°	Charge max : 15 T à 30°	Charge max : 18 T à 30°
Charge max : 3.4 T à 35°	Charge max : 10 T à 35°	Charge max : 9.7 T à 35°	Charge max : 13.5 T à 35°	Charge max : 14.8 T à 35°
Charge max : 2.8 T à 40°	Charge max : 8.3 T à 40°	Charge max : 8.1 T à 40°	Charge max : 11.3 T à 40°	Charge max : 12.4 T à 40°
Charge max : 2.4 T à 45°	Charge max : 7.0 T à 45°	Charge max : 6.8 T à 45°	Charge max : 10 T à 45°	Charge max : 10 T à 45°
Charge max : 2.0 T à 50°	Charge max : 5.8 T à 50°	Charge max : 5.7 T à 50°	Charge max : 8.4 T à 50°	Charge max : 8.7 T à 50°
Charge max : 1.6 T à 55°	Charge max : 4.9 T à 55°	Charge max : 4.8 T à 55°	Charge max : 7.0 T à 55°	Charge max : 7.3 T à 55°
Charge max : 1.4 T à 60°	Charge max : 4.0 T à 60°	Charge max : 3.9 T à 60°	Charge max : 5.8 T à 60°	Charge max : 6 T à 60°